Ralf Brinkmann GmbH

AVVOLGITUBI IDRAULICI A 5 VIE CON ATTACCO RADIALE DEI TUBI

5 way hydraulic hose reels with radial attachment

Enrouleurs de tuyaux hydrauliques à 5 voies avec attache radiale des tuyaux

5 Weg hydraulische Schlauchaufroller mit Radialanschluss der Schläuche

Enrolladores de tubos hidráulicos de 5 carrilles con enganche radial de los tubos

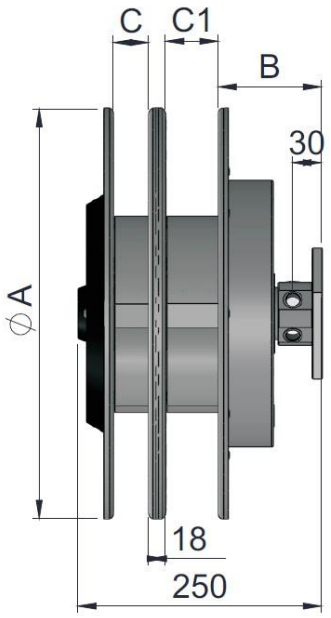

SERIE R.L 5V

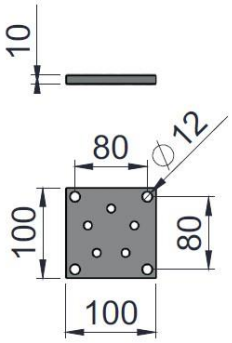

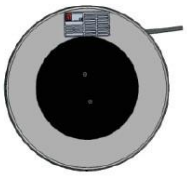

Destro
Right - Droit - *Rechts* - Derecho

Sinistro
Left - Gauche - *Links* - Izquierdo

Modello *Model* Modèle *Modell* Modelo	**A**	**B**	**Lunghezza max. avvolgibile (mm) e connessioni** *Max. reel length (mm) and connections* Long. max. pouvant être enroulée (mm) et connexions *Maximale Wickellänge (mm) und Verbindungen* Longitud máx. enrollable (mm) y conexiones							
	Ø mm	mm	Ø 3/16"	Ø 1/4"	Ø 5/16"	Ø 3/8"	Ø 1/2"	Ø 5/8"	Ø 3/4"	
4.086.001	325	106				3000				
4.086.002	385	106				5000				
4.086.003	400	106				5500				
4.086.004	420	106				6500				
4.086.005	470	106				8000				
4.086.006	500	106				10000				
4.086.007	530	106				11000				
4.086.008	560	106				12500				
4.086.009	625	106				16000				

	Ø 3/16"	Ø 1/4"	Ø 5/16"	Ø 3/8"	Ø 1/2"	Ø 5/8"	Ø 3/4"
C				54			
L				250			
C1				36			

Ralf Brinkmann GmbH

AVVOLGITUBI IDRAULICI A 5 VIE CON ATTACCO RADIALE DEI TUBI

5 way hydraulic hose reels with radial attachment

Enrouleurs de tuyaux hydrauliques à 5 voies avec attache radiale des tuyaux

5 Weg hydraulische Schlauchaufroller mit Radialanschluss der Schläuche

Enrolladores de tubos hidráulicos de 5 carrilles con enganche radial de los tubos

SERIE R.L 5V

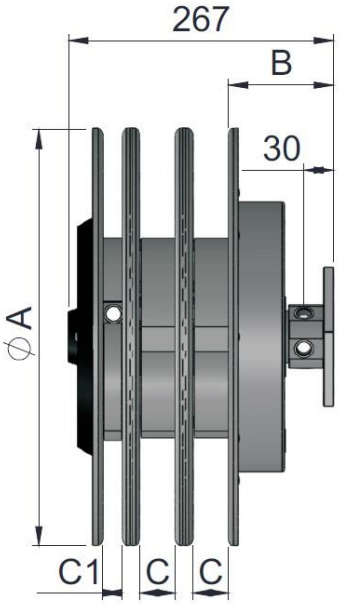

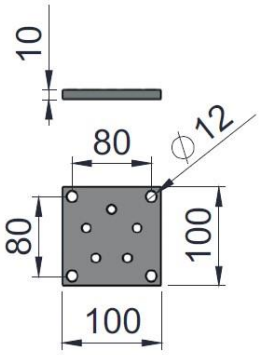

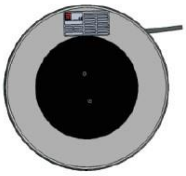

Destro
Right - Droit - *Rechts* - Derecho

Sinistro
Left - Gauche - *Links* - Izquierdo

Modello *Model* Modèle *Modell* Modelo	**A**	**B**	**Lunghezza max. avvolgibile (mm) e connessioni** *Max. reel length (mm) and connections* Long. max. pouvant être enroulée (mm) et connexions *Maximale Wickellänge (mm) und Verbindungen* Longitud máx. enrollable (mm) y conexiones							
	Ø mm	mm	Ø 3/16"	Ø 1/4"	Ø 5/16"	Ø 3/8"	Ø 1/2"	Ø 5/8"	Ø 3/4"	
4.123.001	325	106				3000				
4.123.002	385	106				5000				
4.123.003	400	106				5500				
4.123.004	420	106				6500				
4.123.005	470	106				8000				
4.123.006	500	106				10000				
4.123.007	530	106				11000				
4.123.008	560	106				12500				
4.123.009	625	106				16000				

	Ø 3/16"	Ø 1/4"	Ø 5/16"	Ø 3/8"	Ø 1/2"	Ø 5/8"	Ø 3/4"
C				36			
L				267			
C1				20			